SIMECWIRE
/01

SIMECWIRE
/01MOB

Technology **to be ahead**

SIMEC | PROCESSING PLANTS





SimecWire /01 /01 MOB

Impianti monofilo per il taglio e la riquadratura blocchi

Monowire plants for cutting and squaring blocks

SIMEC
The Quality Star

Technology **to be ahead**

SIMEC S.p.A., da oltre cinquant'anni sul mercato internazionale, rappresenta una delle principali realtà industriali al mondo nella produzione di macchinari ed impianti per la lavorazione delle pietre naturali (marmo, granito) e delle pietre agglomerate artificiali. Nata nel 1969 in provincia di Treviso (Italia), l'azienda ha ampliato, anno dopo anno, la propria notorietà e diffusione commerciale, raggiungendo rapidamente una presenza capillare in tutti i cinque continenti. SIMEC può vantare un valore aggiunto di altissimo livello, garantito dall'impiego esclusivo di proprio personale specializzato nella progettazione, costruzione ed assistenza sull'intera gamma di prodotti. Progettare macchine competitive nelle prestazioni, non perdendo mai di vista l'affidabilità di ogni singolo dettaglio, è la filosofia industriale che SIMEC applica nella realizzazione di tutti i suoi prodotti, dai grandi impianti alle macchine più piccole, ottenendo una qualità che è ormai diventata un vero e proprio punto di riferimento per il mercato.

SIMEC S.p.A., in the international market for over fifty years, represents one of the main leading companies in the world of manufacturing machinery and plants for processing natural stones (marble, granite) and engineered stones. Set up in 1969 in the province of Treviso (Italy), this company has increased, year after year, its reputation and commercial diffusion, quickly reaching a widespread presence in all five continents. SIMEC can claim a very high added value level, thanks to the fact that it only uses its own skilled personnel in the design, manufacturing and assistance on its entire product range. Designing competitive machines in performance, never losing sight of reliability in every single detail, is the industrial philosophy that SIMEC applies in manufacturing all its products, from big plants to the smallest machines, achieving a quality that has become a reference point for the market.





Alcune immagini degli stabilimenti SIMEC. SIMEC è un'azienda ben organizzata nella quale si respira efficienza ed un clima disteso e amichevole tra le persone. I prodotti SIMEC sono il risultato di una consistente esperienza professionale e di una grande capacità organizzativa. Qualità importanti, che tutto il personale dell'azienda contribuisce ad apportare. Il sistema di gestione che conduce l'organizzazione al miglioramento continuo delle prestazioni è certificato ISO 9001 e A.E.O. (Authorized Economic Operator).

Some pictures of SIMEC's premises. SIMEC is a well-organized company, in which you can feel an atmosphere of efficiency and a relaxed and friendly environment. SIMEC's products are the result of a considerable professional experience and of great organizational capacity. Important qualities which all the staff contributes to provide. The management system that leads the organization to continuous improvement of performance is ISO 9001 and A.E.O. certified (Authorized Economic Operator).







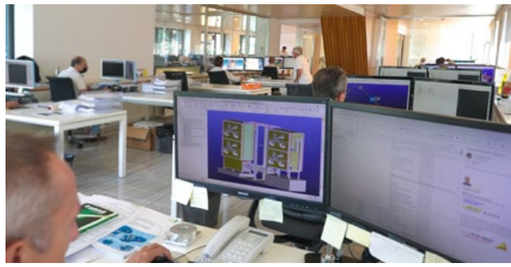



Un solo filo, molti vantaggi
One wire, many advantages

A completamento della propria gamma di macchine multifilo SIMECWIRE SW, SIMEC realizza differenti soluzioni per la riquadratura blocchi ed il taglio lastra a spessore, costituite da macchine monofilo.
I SIMECWIRE /01 possono essere efficacemente impiegati nella preparazione dei blocchi alle successive fasi di taglio, eseguite con macchine multifilo, o impiegate per la segagione diretta di blocchi in lastre, assicurando i più elevati standard di precisione e produttività per questa tipologia di macchine.

To complete its range of SIMECWIRE SW multiwire machines, SIMEC offers different solutions for block squaring and thick slab cutting, consisting of monowire machines. The SIMECWIRE /01 can be efficiently used for preparing blocks for the subsequent cutting phases carried out by multiwire machines, or directly employed for sawing blocks into slabs, assuring the highest standards of accuracy and productivity for this type of machine.

A destra: SIMECWIRE /01 collocato all'aperto, accanto al deposito blocchi. Grazie alle soluzioni meccaniche adottate ed all'impiego di vernici epossidiche bi-componente, la macchina può operare anche nelle peggiori condizioni atmosferiche.

On the right: SIMECWIRE /01 placed outside, next to the block storage. Thanks to the mechanical solutions adopted and the use of two-component epoxy painting, the machine can also operate in the worst weather conditions.

Un solo filo, molti vantaggi
One wire, many advantages

SIMECWIRE /01 è una macchina stazionaria progettata per il taglio a filo diamantato di blocchi di marmo e granito. Dotata di una robusta struttura a due colonne, lavora in abbinamento a carri motorizzati opzionali che assicurano il posizionamento accurato dei blocchi nei punti di taglio desiderati. Grazie a soluzioni tecniche d'eccellenza garantisce nel tempo la massima affidabilità e precisione operativa.

SIMECWIRE /01 is a stationary machine designed for cutting marble and granite blocks by means of a diamond wire. Featuring a sturdy two-column structure, it operates in combination with optional motorized trolleys that ensure the accurate positioning of blocks at the required cutting points. Thanks to top-class technical solutions it guarantees maximum reliability and cutting precision over time.



1 Struttura ad alta rigidità costituita da due colonne portanti.

High rigidity structure consisting of two load-bearing columns.

2 Il motore principale è azionato da inverter, per regolare con precisione la velocità del filo in funzione del materiale da lavorare, e collegato direttamente alla puleggia di trasmissione.

The main motor is powered by inverter to precisely adjust the wire speed according to the material to be processed, and is directly connected to the transmission pulley.



3 Sistema di sollevamento/cala azionato da motori brushless con encoder incorporato, che assicurano una regolazione precisa della velocità di cala e una salita a fine taglio molto rapida.

Lifting/lowering system powered by brushless motors with built-in encoder, assuring an accurate adjustment of the downfeed speed and a very quick lifting speed at the end of the cut.

4 Sistema di tensionamento realizzato mediante scorrimento del tenditore su 4 pattini a ricircolo di sfere, in modo da consentire una regolazione particolarmente fluida e precisa della tensione applicata al filo.

Tensioning system by sliding of the tensioner on 4 ball bearing guides, allowing a particularly smooth and accurate adjustment of the wire tension.

5 Vitone di sollevamento a filettatura trapezioidale, collocato all'interno delle colonne, per movimentare i gruppi di pulegge in modo sincrono.

Large trapezoidal threading screw, located inside the columns, to handle the pulley groups synchronously.

6 Impianto pioggia motorizzato.

Motorized sprinkling system.

7 Processo di sabbiatura, eseguito sulle parti metalliche della macchina prima della verniciatura.

Sandblasting process, performed on the metal parts of the machine prior to painting.

8 Scorrimenti in acciaio ad alta resistenza, fresati su macchine a controllo numerico.

High strength steel slides, milled on numerical control machines.

9 Architettura di taglio a 4 pulegge in alluminio ad alta resistenza, con cuscinetti a doppia corona di sfere, per garantire assenza di vibrazioni o sbandieramenti.

High-strength aluminum 4-pulley cutting architecture, with double-row ball bearings, to ensure no vibrations or wobbling.

Dati tecnici - Technical Data

Dimensioni d'ingombro (L x La x A) Overall dimensions (L x W x H)	mm inch	6520* x 1600 x h 6200 256.7* x 63 x 244.1
Potenza motore principale Main motor power	kW hp	18 24.1
Velocità di salita/discesa Lifting/lowering speed	mm/1' inch/1'	0 ÷ 800 0 ÷ 31.5
Dimensioni massime blocco (LxA) Maximum dimensions of block (LxH)	mm inch	3600 x 2200** 141.7 x 86.6

* con porte aperte a 90° ~ 7000 mm
* with open doors at 90° ~ 7000 mm

** disponibile fino a 4000x2200mm in versione opzionale
** Available up to 4000x2200mm as an optional version

Vantaggi SIMECWIRE /01

- **Rapidità di avvio** del lavoro, di **esecuzione dei tagli** e di **sostituzione del filo**
- **Grande flessibilità operativa**
- Macchina estremamente **affidabile** e **facile da condurre**
- Installabile sia all'**interno che all'esterno**, in prossimità del deposito blocchi
- Disponibilità di **carri motorizzati fissi e girevoli** con spostamenti di alta precisione, per l'esecuzione dei tagli
- Possibilità di **programmazione di tagli multipli**, in combinazione con l'accessorio per la gestione dello spostamento automatico del carrello
- **Elettronica evoluta** con pannello comandi completo di **monitor touch-screen**

Advantages of SIMECWIRE /01

- **Quick start-up, cutting and wire replacement**
- **Great working flexibility**
- **Very reliable and easy to run**
- It can be installed both **indoors and outdoors** near a block storage
- Availability of **fixed or rotating motorized trolleys** with high precision movements for cutting
- **Possibility to program multiple cuts** in combination with the accessory for managing the automatic displacement of the trolley
- **Advanced electronics** with control panel complete of **touch-screen display**









A lato e sopra: SIMECWIRE /01 collocato all'esterno o all'interno dello stabilimento e impiegato in operazioni di taglio lastre.

Alongside and above: SIMECWIRE /01 placed outside or inside the factory and used for slab cutting operations.

Macchina stazionaria
Versioni standard e accessori

Stationary machine
Standard versions and accessories

Per la macchina stazionaria SIMECWIRE /01 è disponibile una ricca gamma di accessori come: protezioni a norma CE versione 1, cancelli ingresso carro, carro motorizzato fisso o girevole, prolungamento dei binari del carro, sistema per la programmazione di tagli multipli in combinazione con l'accessorio per la gestione dello spostamento automatico del carrello.

For the stationary SIMECWIRE /01 machine a wide range of accessories is available, such as CE-certified safety guards (version 1), trolley entry gates, fixed or rotating motorized trolley, trolley rail extensions, and a system for programming multiple cuts in combination with the accessory for managing the automatic displacement of the trolley.

Modelli macchina
Larghezza utile di taglio 3600 / Larghezza utile di taglio 4000

Posizione quadro elettrico: retro macchina lato colonna motore
Cablaggio macchina: salita su colonna motore

Accessori opzionali
- Carro Fisso
- Carro Girevole
- Spostamento automatico carro per taglio spessori. Accessorio composto da ruota encoder su carro e software di programmazione, applicabile ad entrambi i tipi di carro. Obbliga l'utilizzo di binari di precisione piani/prismati.

Protezioni perimetrali CE opzionali
- Protezioni in rete H 1450 con cancello operatore di dimensioni 7000 mm x 8000 mm

Protezioni perimetrali CE opzionali
- 1 Cancello carro (in abbinamento a quello operatore)
- 2 Cancelli carro (il secondo sostituisce quello operatore)

Machine models
Useful cutting width 3600 / Useful cutting width 4000

Electrical panel position: rear side of the machine, motor column side
Machine wiring: routed on motor column

Optional accessories
- Fixed trolley
- Rotating trolley
- Automatic trolley displacement for thickness cutting. Accessory consisting of encoder wheel on the trolley and programming software, applicable to both trolley types. It requires the use of flat/prismatic precision rails.

Optional CE perimetral protections
- Mesh guards H 1450 with operator gate, dimensions 7000 mm x 8000 mm

Optional CE perimetral protections
- 1 Trolley gate (in combination with the operator gate)
- 2 Trolley gates (the second replaces the operator gate)



Sopra: particolare di una serie di tagli eseguiti con macchina stazionaria.

Above: detail of a series of cuts made with a stationary machine.

Soluzione A - Solution A

Macchina stazionaria con carro fisso
Stationary machine with fixed trolley

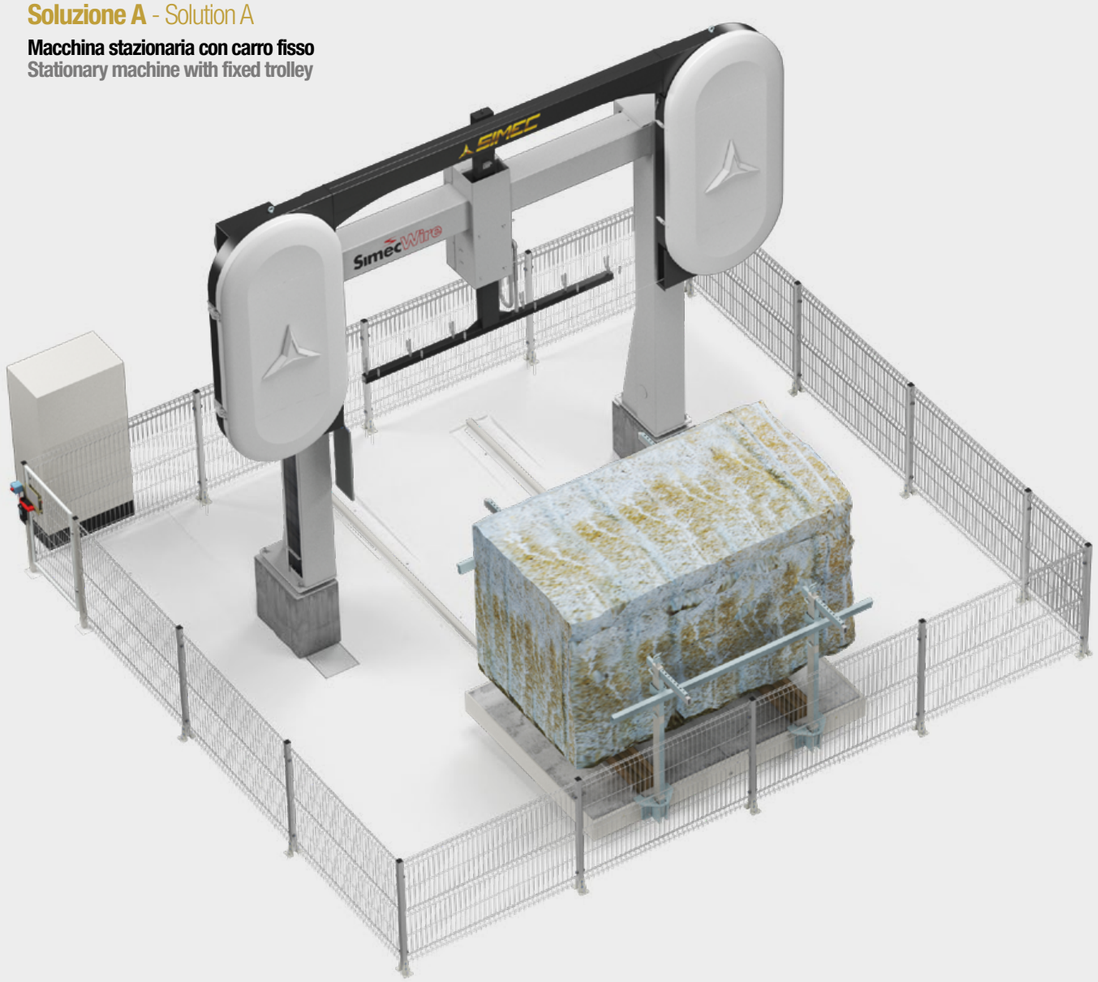

Soluzione B - Solution B

Macchina stazionaria con carro girevole
Stationary machine with rotating trolley

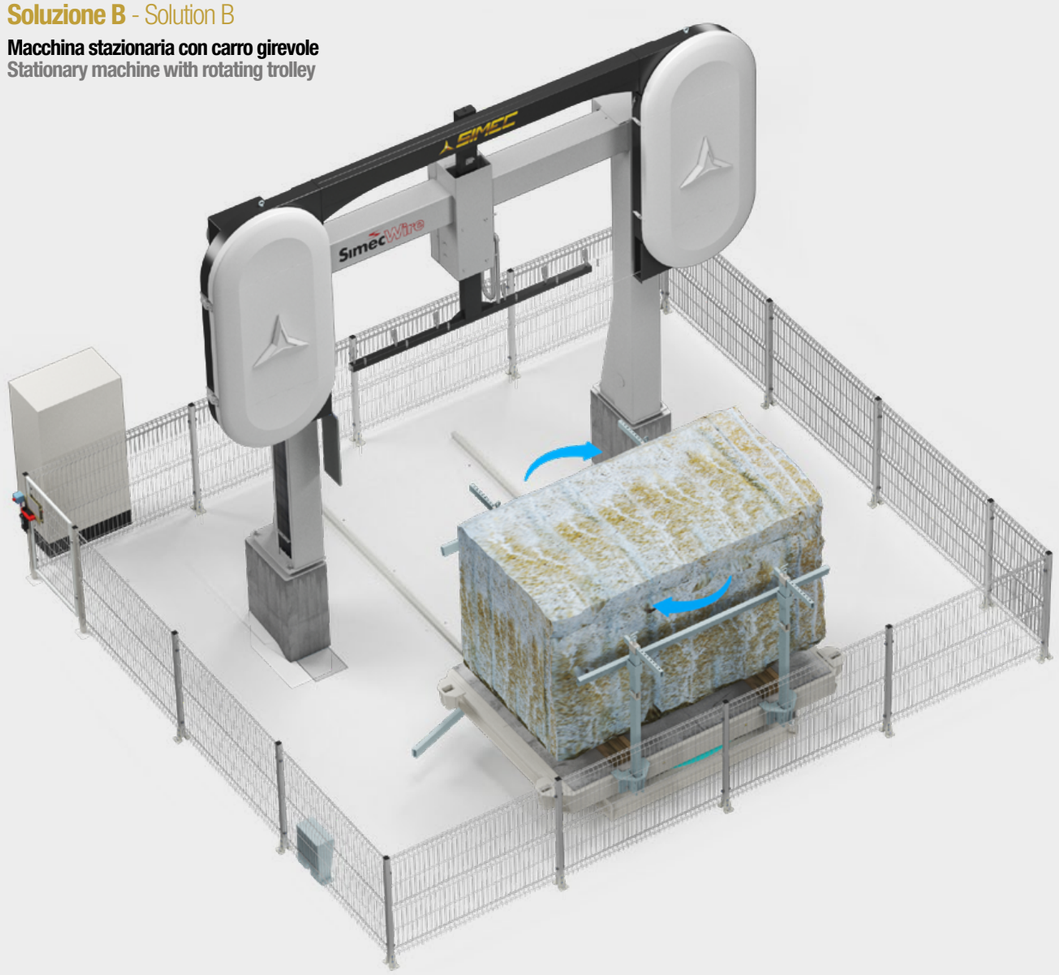

Vantaggio mobile
Mobile advantage

SIMECWIRE /01 MOB aggiunge alle caratteristiche della versione stazionaria la possibilità di traslare su binari, risultando in questo modo particolarmente adatta all'esecuzione di tagli a spessore. La trasmissione del movimento sui binari è ottenuto per mezzo di un preciso sistema pignone-cremagliera governato da motori brushless ed encoder su ambo i lati, come avviene sulle più precise macchine utensili. Per la squadratura dei blocchi, la macchina può essere equipaggiata con carrello girevole o ralla girevole, annegata direttamente nella fondazione.

SIMECWIRE /01 MOB, in addition to the features of the stationary version, offers the possibility of translating on tracks, thus making it particularly suitable for thickness cutting. The transmission of movement on the tracks is achieved by a precise pinion-rack system driven by brushless motors and encoders on both sides, as in the most accurate machine tools. For block squaring, the machine can be equipped with a rotating trolley or with a rotating platform, embedded directly into the foundation.



17 Pulsantiera mobile per la programmazione dei tagli.

Mobile pushbutton for programming cuts.

16 Sistema di trasmissione a pignone e cremagliera di precisione.

Precise pinion and rack transmission system.

15 Motori brushless con encoder assoluto incorporati per garantire la precisione e la programmabilità della posizione di taglio.

Brushless motors with absolute build-in encoder as to guarantee precision and programmability of the cutting position.

10 SIMECWIRE /01 MOB dispone di tutte le qualità della versione SIMECWIRE /01, a cui si aggiungono alcune specificità descritte nei punti successivi.

SIMECWIRE /01 MOB has all the features of the version SIMECWIRE /01, in addition to some specific characteristics described here below.

SimecWire /01 MOB

11 Impianto pioggia motorizzato e programmabile.

Motorized and programmable sprinkling system.

12 Sistema laser per evidenziazione del piano di taglio, fornito di serie.

Laser system to point out the cutting surface (standard).

13 Binari di precisione in acciaio temprato con profili differenziati, lavorati su macchine CN.

Precision tracks of hardened steel with different profiles, processed on NC machines.

14 Assetto ribassato della macchina che consente di tagliare i blocchi direttamente adagiati sul piano pavimento.

Lowered machine configuration allowing blocks to be cut directly on the floor level.

Dati tecnici - Technical Data

Dimensioni d'ingombro (L x La x A) Overall dimensions (L x W x H)	mm inch	6520* x 1600 x h 6200 256,7* x 63 x 244,1
Potenza motore principale Main motor power	kW hp	18 24.1
Velocità di salita/discesa Lifting/lowering speed	mm/1' inch/1'	0 ÷ 800 0 ÷ 31.5
Corsa utile Useful stroke	mm inch	4000 157.5
Dimensioni massime blocco (LxA) Maximum dimensions of block (LxH)	mm inch	3600 x 2200** 141.7 x 86.6

* con porte aperte a 90° ~ 7000 mm
* with open doors at 90° ~ 7000 mm

** disponibile fino a 4000x2200mm in versione opzionale
** Available up to 4000x2200mm as an optional version

Vantaggi SIMECWIRE /01 MOB

- **Elettronica avanzata, in grado di far operare la macchina in modo completamente automatico, ottenendo più efficienti prestazioni di taglio** (sistema di regolazione automatico della cala)
- **Quadro comandi con display touch-screen, completo di PLC di ultima generazione e condizionatore.**
- **Facilità di posizionamento del punto di taglio**, grazie al **sistema di puntamento laser fornito di serie.**
- **Facile programmazione dei tagli con funzioni di auto apprendimento.** L'operatore posiziona la macchina nel punto di taglio per mezzo del radiocomando. L'operazione è facilitata dal sistema di puntamento laser di serie. La posizione di taglio viene acquisita premendo un pulsante del radiocomando. L'operatore sposta la macchina su un altro punto di taglio e ripete l'operazione fino a programmare tutti i tagli necessari. Una volta completata l'operazione di programmazione, avvia l'esecuzione dei tagli, che viene gestita in modo completamente autonomo dalla macchina.

Advantages of SIMECWIRE /01 MOB

- **Advanced electronics, capable of operating the machine fully automatically, achieving more efficient cutting performances** (automatic adjustment system of downfeed)
- **Control panel with touch-screen display, complete with latest generation PLC and air-conditioner.**
- **Easy positioning of the cutting point,** thanks to the **standard laser pointing system.**
- **Easy programming of cuts with self-learning functions.** The operator places the machine at the cutting point by means of the radio control. The operation is facilitated by the laser pointing system. The cutting position is acquired by pressing a button of the radio control. The operator moves the machine to another cutting point and repeats the operation until all necessary cuts are programmed. Once the programming operation is complete, the cutting process, which is managed completely independently by the machine, begins.



Grazie al preciso sistema di traslazione di cui dispone, SIMECWIRE /01 MOB risulta particolarmente indicato nell'esecuzione di tagli a spessore, consentendo di ottenere con rapidità lastre del formato desiderato. SIMECWIRE /01 MOB può essere impiegato anche all'aperto, in prossimità del deposito blocchi.

Thanks to its precise translating system, SIMECWIRE/01 MOB is especially suitable for cutting thick slabs allowing to quickly obtain slabs of the required size. SIMECWIRE/01 MOB can be used also outside, near the block storage.



Sopra: immagine nella quale è ben visibile l'elevato numero di blocchi che la macchina è in grado di segare, in modo completamente automatico.

Above: image clearly showing the large number of blocks that the machine is able to saw fully automatically.

Macchina mobile
Versioni standard e accessori

Mobile machine
Standard versions and accessories

Per la versione mobile SIMECWIRE /01Mob, che include nella fornitura standard della macchina l'applicativo per la gestione dei tagli automatici, 6 mt di vie di corsa e un sistema laser di puntamento, sono disponibili i seguenti optional: prolungamento vie di corsa, protezioni CE in 4 differenti versioni, cancelli ingresso blocco, cancelli intermedi di protezione, kit per taglio orizzontale, carro motorizzato girevole per attività di riquadratura blocchi, o ralla girevole annegata nel piano pavimento.

For the mobile SIMECWIRE /01Mob version, which includes in the standard supply the application for managing automatic cuts, 6 meters of runways and a laser pointing system, the following optional accessories are available: extension of runways, CE safety guards in 4 different versions, block entry gates, intermediate safety gates, kit for horizontal cutting, rotating motorized trolley for block squaring operations, or rotating platform embedded into the floor.

Soluzione C - Solution C

Macchina mobile - Mobile machine



Modelli macchina
Larghezza utile di taglio 3600 / Larghezza utile di taglio 4000

Posizione quadro elettrico: retro macchina lato colonna motore
Cablaggio macchina: festone con attacco mobile sulla testa della colonna motore

Dati tecnici carri macchina
(2 assi indipendenti con controllo di tipo Gantry)
- Tipo motore — Brushless
- Potenza e Coppia — (0,75 kW – 2,39 Nm) x 2
- Tipo trasmissione — Pignone Cremagliera Modulo 4
- Velocità traslazione — 0 ÷ 50 mm/s

Dotazione Standard della macchina
- Software gestione tagli multipli
- Pulsantiera mobile per la programmazione dei tagli
- Puntatore laser (traccia del piano di taglio)
- Rotaie Lunghezza Standard
  Lunghezza — 6000 mm
  Corsa — 4370 mm

Accessori Opzionali
- Protezioni perimetrali CE
- Protezioni in rete H 1450 con 1 cancello operatore di dimensioni 7000mm x 8000mm
- Sistema di acquisizione quote di taglio offline

Accessori protezioni perimetrali CE
- 1 Cancello carro (in abbinamento a quello operatore)
- 2 Cancelli carro (il secondo sostituisce quello operatore)

Machine models
Useful cutting width 3600 / Useful cutting width 4000

Electrical panel position: Rear side of the machine, motor column side
Machine wiring: Festoon with mobile connection on the motor column head

Technical data of machine trolleys
(2 independent axes with Gantry-type control)
- Motor type — Brushless
- Power and torque — (0.75 kW – 2.39 Nm) x 2
- Transmission type — Pinion-rack Module 4
- Translation speed — 0 ÷ 50 mm/s

Standard machine equipment
- Software for managing multiple cuts
- Mobile pushbutton panel for cut programming
- Laser pointer (cutting plane trace)
- Standard rail length
  Length — 6000 mm
  Run — 4370 mm

Optional accessories
- CE perimetral protections
- Net guards H 1450 with 1 operator gate, dimensions 7000 mm x 8000 mm
- Offline cutting dimension acquisition system

Accessories for CE perimetral protections
- 1 Trolley gate (in combination with the operator gate)
- 2 Trolley gates (the second replaces the operator gate)

UP-Grade 6000

Lunghezza rotaie - Rail length	6000 + 6000 mm
Corsa - Run	10350 mm

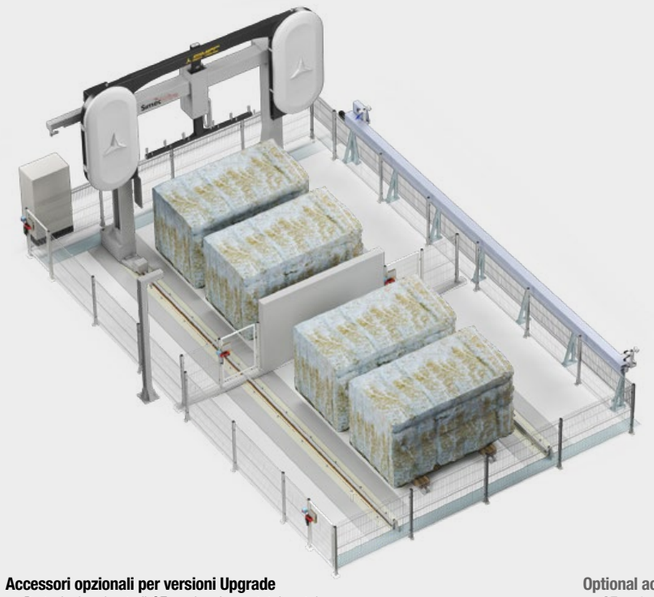

Accessori opzionali per versioni Upgrade
- Protezioni perimetrali CE per lunghezza totale rotaia
- Protezioni in rete H 1450 con cancello operatore di dimensioni 13000mm x 8000mm

Accessori protezioni perimetrali CE
- 1 Cancello carro (in abbinamento a quello operatore)
- 2 Cancelli carro (il secondo sostituisce quello operatore)
- Barriere interne (suddivisione in 2 zone di lavoro ciascuna, con accesso tramite cancello operatore)
- Barriere interne + 2 cancelli carro (suddivisione in 2 zone di lavoro, ciascuna con accesso tramite cancello carro)

UP-Grade 12000

Lunghezza rotaie - Rail length	6000 + 12000 mm
Corsa - Run	16330 mm



Optional accessories for upgrade versions
- CE perimetral protections for full rail length
- Mesh guards H 1450 with operator gate, dimensions 13000 mm x 8000 mm

Accessories for CE perimetral protections
- 1 Trolley gate (in combination with the operator gate)
- 2 Trolley gates (the second replaces the operator gate)
- Internal barriers (division into 2 working areas, each with access through operator gate)
- Internal barriers + 2 trolley gates (division into 2 working areas, each with access through trolley gate)

UP-Grade 18000

Lunghezza rotaie - Rail length	6000 + 18000 mm
Corsa - Run	22310 mm

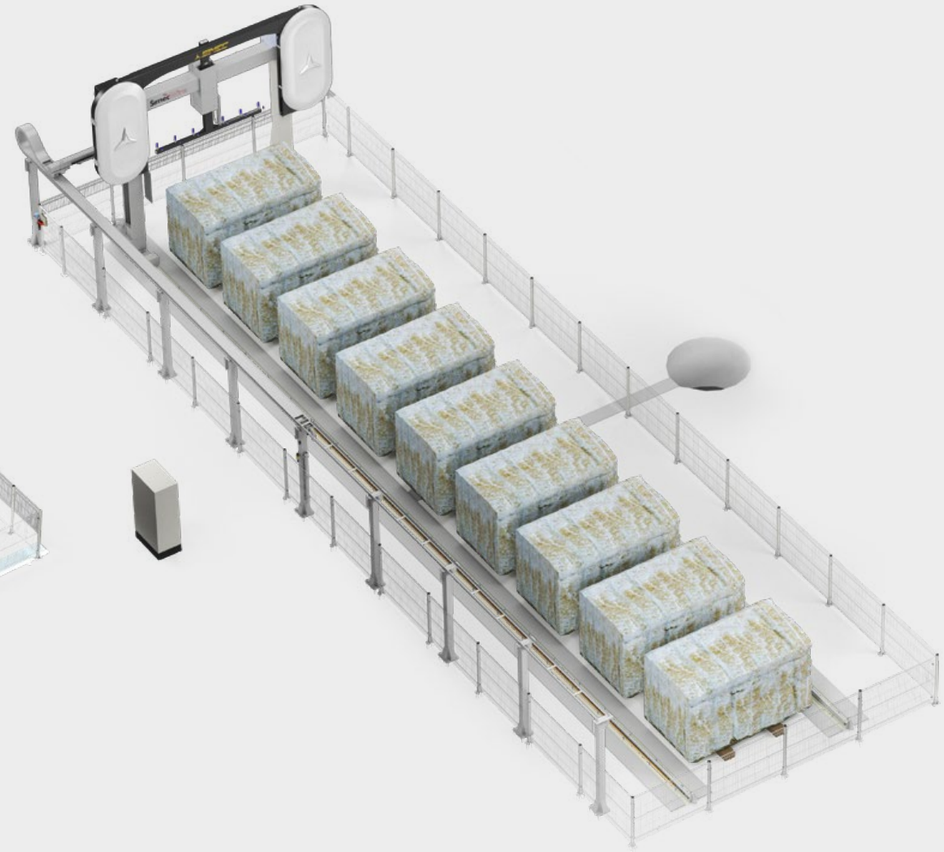

Sistema di acquisizione quote di taglio offline, opzionale

Optional offline cutting dimension acquisition system

Il sistema di acquisizione delle quote di taglio è composto da una consolle, con a bordo un laser di puntamento ed uno di acquisizione montati angolarmente su un supporto regolabile, da un monitor touch screen e da una barra di scorrimento, supportata da robuste gambe di carpenteria, di lunghezza pari a coprire tutta l'area di lavoro della macchina. La consolle è dotata di encoder incrementali per l'acquisizione delle posizioni regolate manualmente dall'operatore. L'operatore sposta la consolle e, grazie al laser di puntamento (con traccia sia verticale che orizzontale), posiziona la consolle in corrispondenza del piano di taglio (traccia verticale) e regola con opportuno volantino il laser di acquisizione sull'altezza del blocco (traccia verticale). L'operatore acquisisce le quote di taglio ed imposta su pannello i restanti parametri necessari al taglio. Il dispositivo è posizionato all'esterno dell'area di lavoro, pertanto l'operatore può così generare la sequenza dei tagli anche mentre la macchina è in lavoro.

The cutting height acquisition system consists of a control console equipped with a targeting laser and an acquisition laser mounted on an angle-adjustable support, along with a touchscreen monitor. The system also includes a sliding rail supported by sturdy steel legs, extending across the entire working area of the machine. The console is equipped with incremental encoders for acquiring the positions manually adjusted by the operator. The operator moves the console and, using the targeting laser (which projects both vertical and horizontal lines), aligns it with the cutting plane (vertical line), then adjusts the acquisition laser to the block height (horizontal line) using a dedicated handwheel. Once the cutting heights are acquired, the operator can input the remaining cutting parameters directly from the control panel. Since the system is positioned outside the working area of the machine, the operator can define the cutting sequence even while the machine is in operation.





Sopra: una monofilo SIMECWIRE /01 Mob equipaggiata con sistema di acquisizione quote di taglio offline opzionale.

Above: a SIMECWIRE /01 Mob single-wire machine equipped with optional offline cutting height acquisition system.

A sinistra: un blocco di granito sul quale è indicata la posizione di taglio, che viene acquisita dall'operatore attraverso lo spostamento della speciale console mobile.

On the left: Left: a granite block with the cutting position marked, which is acquired by the operator through the movement of the special mobile console.

A destra: due vedute del sistema di acquisizione quote opzionale, equipaggiato con console touch screen e sistema di puntamento laser.

On the right: two views of the optional cutting quota acquisition system, equipped with a touch screen console and laser targeting system.





Elettronica
Electronics

La macchina è dotata di PLC di ultima generazione che, dialogando con una serie di sensori, controlla continuamente ogni fase del lavoro, comandando in modo adeguato tutti i dispositivi di movimento e azionamento. Il software proprietario rende la macchina un “centro di taglio” completamente automatico, che esamina istante per istante ogni parametro rilevato, velocità di rotazione del filo, tensione, cavallo, cala, etc., adeguando le prestazioni della macchina, in modo da utilizzare, in completa autonomia, i parametri di taglio più efficienti.

The machine is equipped with a latest generation PLC that, by means of a series of sensors, continuously checks every working phase, controlling in a suitable way all the movement and power devices. The software developed by Simec makes the machine a completely automatic “cutting centre”, which examines instant by instant every parameter detected, rotation speed of wire, tension, wire stretching, downfeed, adapting the performance of the machine, so that it is possible to autonomously use the most efficient cutting parameters.





Particolare del quadro elettrico collocato a lato della macchina, che contiene tutte le apparecchiature di controllo e comando. Il quadro è dotato di condizionatore per mantenere un’adeguata temperatura al suo interno, a garanzia dell’affidabilità elettronica del sistema.

Detail of the electric board placed at the side of the machine containing all the command and control equipment. The board is equipped with air conditioner in order to keep a suitable temperature inside, guaranteeing electronic reliability to the system.

Carri portablocco motorizzati opzionali
Optional motorized block-carrying trolleys

Oltre alle macchine monofilo, SIMEC realizza carri porta-blocchi motorizzati con o senza ralla girevole. Quest'ultima versione è in grado di sostenere efficacemente il peso dei blocchi anche quando non risultano posizionati perfettamente in asse, assicurando un'eccellente funzionalità del sistema nel tempo. Per l'esecuzione di tagli di precisione con macchina stazionaria, è possibile, a richiesta, equipaggiare il carro con encoder per consentirne spostamenti di precisione.

In addition to the monowire machines, SIMEC manufactures motorized block-carrying trolleys with or without rotating platform. The latter version is able to effectively support the weight of blocks even when they are not perfectly aligned, ensuring excellent system functionality over time. For precision cutting with the stationary machine, it is possible, upon request, to equip the trolley with an encoder to allow accurate displacements.





Sopra e a lato: carri porta blocchi con ralla girevole.

Above and to the side: block trolleys with rotating turntable.



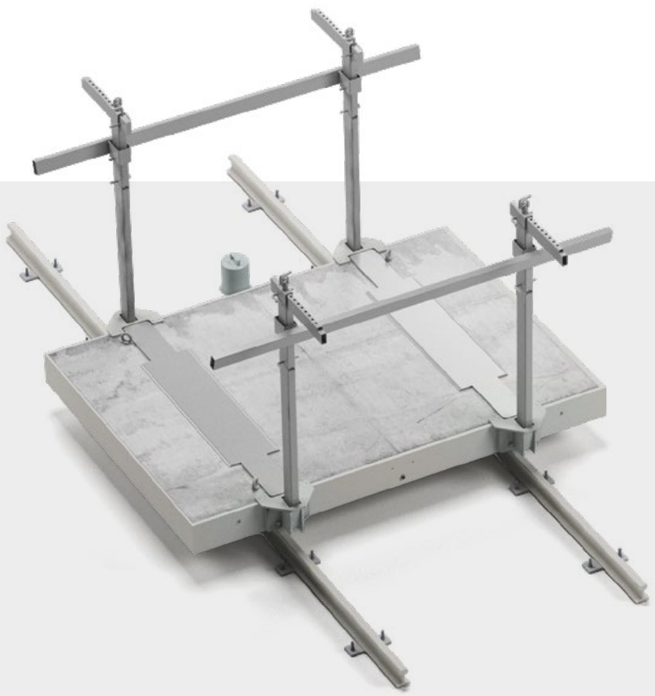

Carro porta blocchi motorizzato

Con il carro porta-blocco fisso vengono forniti 6 mtl di binario (6 mtl di rotaia prismatica e 6 mtl di rataia piana opzionali per encoder).

Motorized block-carrying trolley

The fixed block-carrying trolley comes with 6 m of track (6 m of prismatic rail and 6 m of flat rail, optional for encoders).

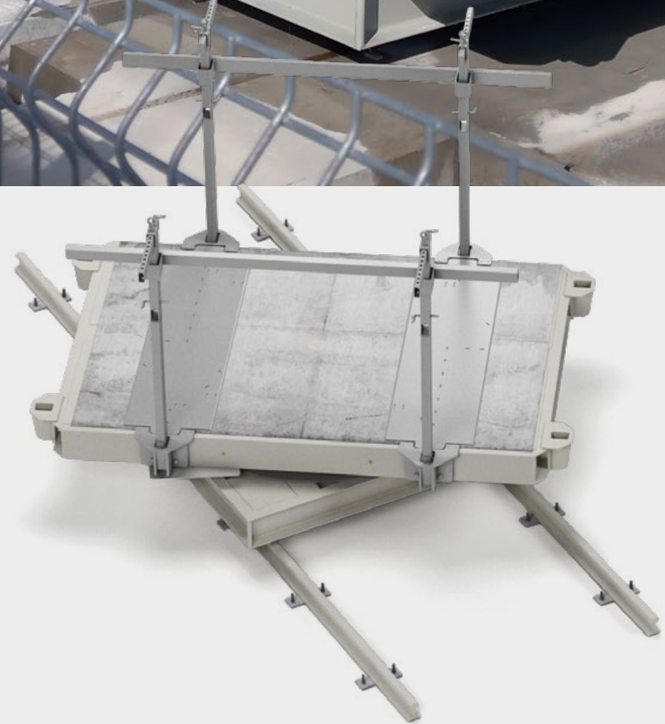

Carro porta blocchi motorizzato con ralla girevole

Con il carro porta-blocco girevole vengono forniti 6 mtl di binario (6 mtl di rotaia prismatica e 6 mtl di rataia piana opzionali per encoder).

Motorized block-carrying trolley with rotating platform

The rotating block-carrying trolley comes with 6 m of track (6 m of prismatic rail and 6 m of flat rail, optional for encoders).

SIMECWIRE /01 - 09-2025

SIMEC | PROCESSING PLANTS

SIMEC S.p.A. si riserva il diritto di apportare alle proprie macchine, anche in contratti già acquisiti, ogni modifica tecnica che, a suo insindacabile giudizio costituisca miglioria. Perciò, ogni dato esposto sui cataloghi ha solo valore indicativo. Le immagini riprodotte sul presente catalogo hanno puro valore indicativo e in nessun caso costituiscono impegno contrattuale da parte di SIMEC S.p.A. Per ragioni fotografiche il prodotto viene spesso ripreso completo di accessori che non fanno parte del corredo standard della macchina. Invitiamo pertanto a verificare con attenzione ogni aspetto relativo agli accessori opzionali prima dell'acquisto.

SIMEC S.p.A. reserves the right to introduce any technical modification to its own machines, also in contracts already acquired, which in its sole discretion constitute improvements. Therefore, any datum given on the catalogues has only an indicative value. The images shown in this catalogue are only indicative and in no case represent a contract commitment for Simec S.p.A. For photographic reasons the product is often shown complete with accessories that are not part of the standard equipment of the machine. We recommend that you carefully verify every aspect relative to the optional accessories before making your purchase.

Copyright © 2025. Tutti i diritti sul catalogo, sulle immagini ed i testi sono riservati. Sono vietate la riproduzione e diffusione, anche parziale, in qualsiasi forma, delle fotografie, delle immagini e dei testi. I trasgressori saranno perseguiti a norma di legge. Tutti i prodotti illustrati nel catalogo costituiscono creazione di proprietà della società Simec SpA. Ogni diritto di sfruttamento dei modelli è riservato. I marchi ed i segni distintivi della società sono registrati e di proprietà esclusiva della stessa.

Copyright © 2025. All the rights on the catalogue, images and texts are reserved. Any kind of reproduction and circulation, even partial, of photos, images and texts are forbidden. Trespassers will be prosecuted. All the products illustrated in the catalogue are property of SIMEC SpA. Any exploitation right of the models is reserved. The brands and marks of the company are registered and of its exclusive property.

Il Marchio Marmo Macchine garantisce l'orginalità e l'orgine dei prodotti, rigorosamente prodotti in Italia.

Marmo Macchine Mark guarantees the originality and the origin of the products, stricktly made in Italy.

ISO 9001/ UNI EN ISO 9001:2008
Cert. n°. IT12/0748

ISO 9001/ UNI EN ISO 9001:2008
Cert. n°. IT12/0748

Status Europe di Operatore Economico Autorizzato.
Aut. n. IT AEOF 19 1570.

European Status of Authorized Economic Operator.
Aut. n. IT AEOF 19 1570.

SIMEC S.p.A. Società Unipersonale
Via E. Fermi, 4 - 31030 Castello di Godego (TV) ITALY
Tel. 0423/7351- Fax 0423/735256
Web site: **www.simec.it** E-mail: info@simec.it

www.unichrome.it